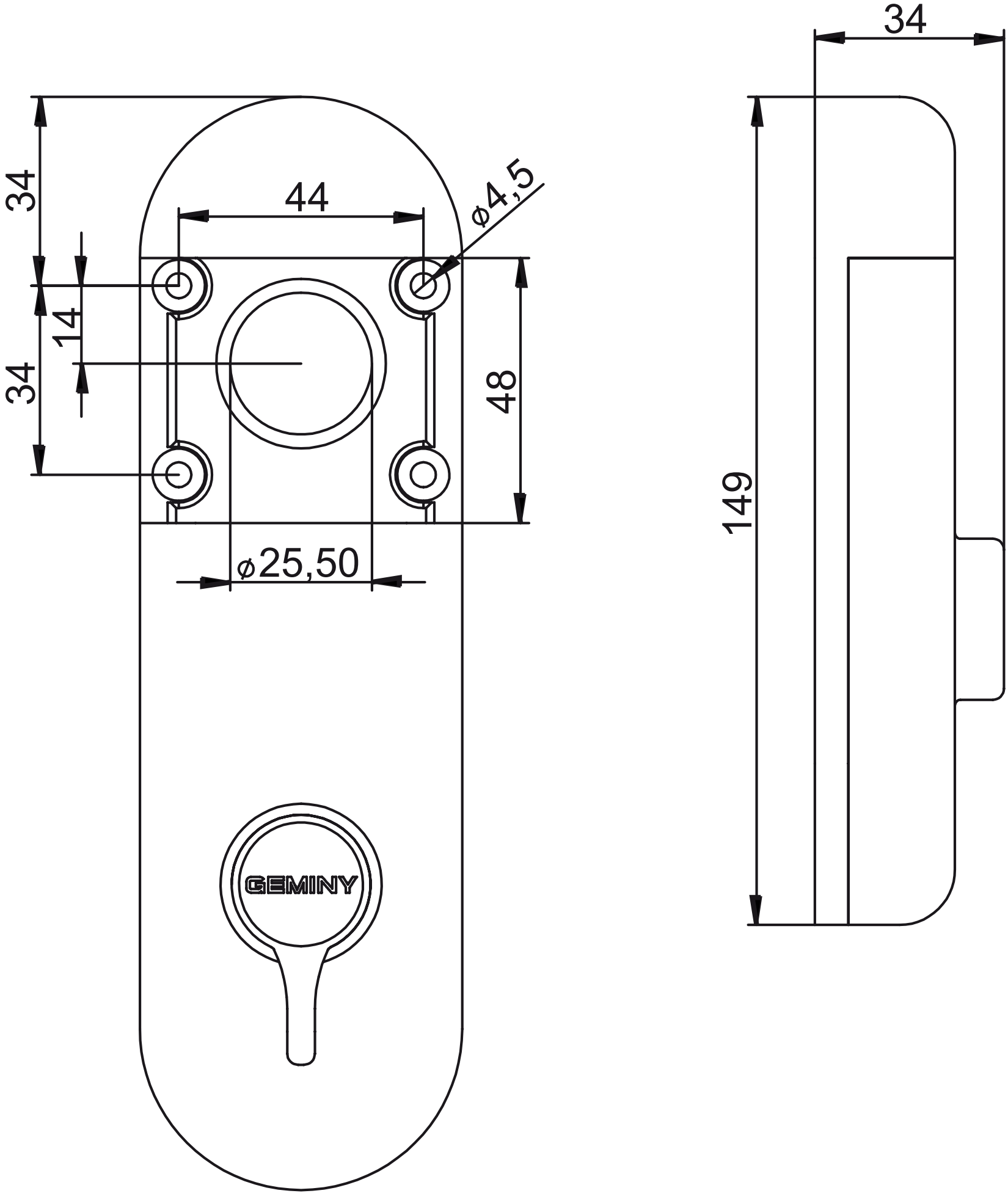
34
44
ø4,5
14
34
48
ø25,50
GEMINY
34
149